Руководство по эксплуатации самовсасывающих насосов моделей: JGP90022, JGP110022, JGP130022, JGP65024, JGP80024, JGP9007INOX-3P, JGP11007INOX-4P, НСП-600, НСП-800.

Благодарим Вас за покупку изделия нашей марки!
Мы гарантируем Вам высокое качество и долгий срок службы нашего изделия, при условии соблюдения требований данного руководства.
Приобретенное Вами изделие может иметь несущественные отличия от указанных в руководстве по эксплуатации, не ухудшающие технические данные изделия.

Внешний вид:

 JGP90022, JGP110022, JGP130022	 **JGP65024, JGP80024**
JGP9007INOX-3P **JGP11007INOX-4P** 	 **НСП-600, НСП-800**

Содержание.

1. Введение.	Стр.2-3
2. Комплектация.	Стр.3
3. Технические характеристики.	Стр.4
4. Графики гидравлической производительности.	Стр.5-6
5. Схемы устройства самовсасывающих насосов.	Стр.7-8
6. Установка насосов.	Стр.9-10
7. Ввод в эксплуатацию.	Стр.10-12
8. Техническое обслуживание.	Стр.12
9. Меры предосторожности.	Стр.13
10. Хранение.	Стр.13
11. Возможные неисправности и способы их устранения.	Стр.13-14
12. Гарантийные обязательства.	Стр.15

Уважаемый покупатель!

VODOTOK– это новейшие разработки, высокое качество, надёжность и внимательное отношение к нашим покупателям. Надеемся, что Вам понравится наша продукция, и в дальнейшем Вы будете выбирать изделия нашей компании!

Наша компания уделяет особое внимание безопасности реализуемой продукции. Заботясь о покупателях, мы стремимся сочетать высокое качество и абсолютную безопасность используемых при производстве материалов. Пожалуйста, обратите Ваше внимание на то, что эффективная и безопасная работа, а также надлежащее техническое обслуживание изделия возможно только после внимательного изучения Вами данного «Руководства по эксплуатации». При покупке изделия, рекомендуем Вам проверить комплектность поставки и отсутствие возможных повреждений, возникших при транспортировке или хранении на складе продавца. При этом указанные в данной инструкции принадлежности не в обязательном порядке могут входить в комплект поставки. Проверьте также наличие и заполнение гарантийного талона, дающего право на бесплатное устранение заводских дефектов в период гарантийного срока. **На талоне должна присутствовать дата продажи, серийный номер изделия (при его наличии), печать (при наличии) и разборчивая подпись продавца.**

1. Введение.

Предназначение:

Данные насосы предназначены для перекачивания чистой пресной воды и имеют следующие области применения:

● полив огорода, сада и т.д.;

● для использования в системах орошения, вместе с устройствами, предназначенными для полива газона, огорода, сада и т.д.;
● для перекачивания воды из резервуаров, рек, озер и т.д.;
● для увеличения потока и давления воды в системах водоснабжения домовладений, кафе, автомоек, садовых участков и т.д.;

Данные насосы имеют переносной тип установки. У насосов моделей JGP9007INOX-3P, JGP9007INOX-4P, насосная камера изготовлена из высококачественной нержавеющей стали марки AISI 304. Все модели насосов оснащены ручкой для удобства их перемещения. Насосы моделей JGP90022, JGP110022, JGP130022, JGP65024, JGP80024 оснащены встроенным фильтром, который предотвращает попадания посторонних частиц внутрь рабочей камеры, в процессе перекачивания жидкости.

Насосы моделей JGP9007INOX-3P и JGP11007INOX-4P конструктивно являются насосами многоступенчатого типа. В отличие от одноступенчатых насосов с одной крыльчаткой, многоступенчатые насосы оснащены несколькими крыльчатками. Насос модели JGP9007INOX-3P оснащен 3 крыльчатками, насос модели JGP11007INOX-4P – 4 крыльчатками. Многоступенчатые насосы имеют следующий принцип работы: перекачиваемая жидкость с выхода первой крыльчатки поступает на вход второй, с выхода второй – на вход третьей и т. д. Каждая крыльчатка (ступень насоса) повышает давление перекачиваемой жидкости, поэтому на выходе многоступенчатого насоса создаётся высокое давление, которое обеспечивает большую высоту подъема (напор) без потери производительности.

Внимание! Данные насосы не предназначены для питьевого водоснабжения, перекачивания агрессивных и абразивных веществ, соленой воды, а также легковоспламеняющихся и взрывоопасных жидкостей, использования в профессиональных целях!

2. Комплектация:

Насос в сборе – 1 шт.
Руководство по эксплуатации – 1 шт.
Воронка для заливания жидкости – 1шт. (только для моделей JGP9007INOX-3P и JGP11007INOX-4P).
Гарантийный талон – 1 шт.
Упаковка – 1 шт.

***Производитель имеет право изменять вышеуказанную комплектацию.**

3. Технические характеристики.

Параметры / Модель	Мощность, Вт	Макс. производительность, л/час	Макс. высота подъема, м	Макс. давление, бар	Макс. высота всасывания, м	Макс. размер нерастворимых частиц, мм	Процентное соотношение взвешенных твердых частиц в воде не более. %	Диаметр входного/выходного отверстия, мм (дюйм)	Степень защиты.	Макс. температура воды, °С	Максимальный ток, А	Параметры сети питания.
JGP90022	900	3600	40	4	8	1	0,2	25 (1)	IPX4	35	3,05	220В/50Гц
JGP110022	1100	4200	45	4,5	8	1	0,2	25 (1)	IPX4	35	3,61	220В/50Гц
JGP130022	1300	4500	48	4,8	8	1	0,2	25 (1)	IPX4	35	4,3	220В/50Гц
JGP65024	650	3000	35	3,5	8	1	0,2	25 (1)	IPX4	35	2,1	220В/50Гц
JGP80024	800	3300	38	3,8	8	1	0,2	25 (1)	IPX4	35	2,75	220В/50Гц
JGP9007INOX-3P	900	5400	36	3,6	8	1	0,2	25 (1)	IPX4	35	3,66	220В/50Гц
JGP11007INOX-4P	1100	5400	48	4,8	8	1	0,2	25 (1)	IPX4	35	4,09	220В/50Гц
НСП-600	600	3000	35	3,5	8	1	0,2	25 (1)	IPX4	35	2,4	220В/50Гц
НСП-800	800	3200	38	3,8	8	1	0,2	25 (1)	IPX4	35	2,9	220В/50Гц

4. Графики гидравлической производительности самовсасывающих насосов.

Внимание! Расчетным оптимальным параметрам работы насоса соответствует центральная область графика гидравлической производительности.

Эксплуатация насоса в режимах соответствующим краям графика может привести к перегреву мотора и не гарантийной поломке насоса.

4.1 Модели: JGP90022, JGP110022 и JGP130022.

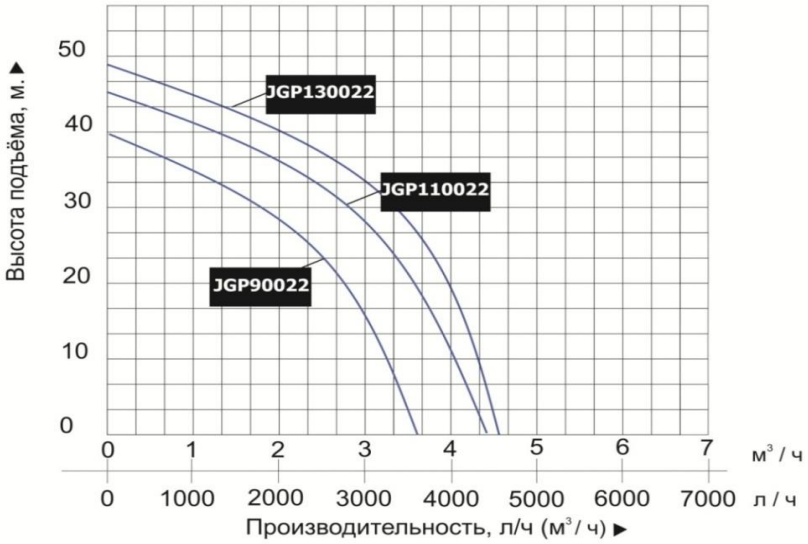

4.2 Модели: JGP65024, JGP80024.

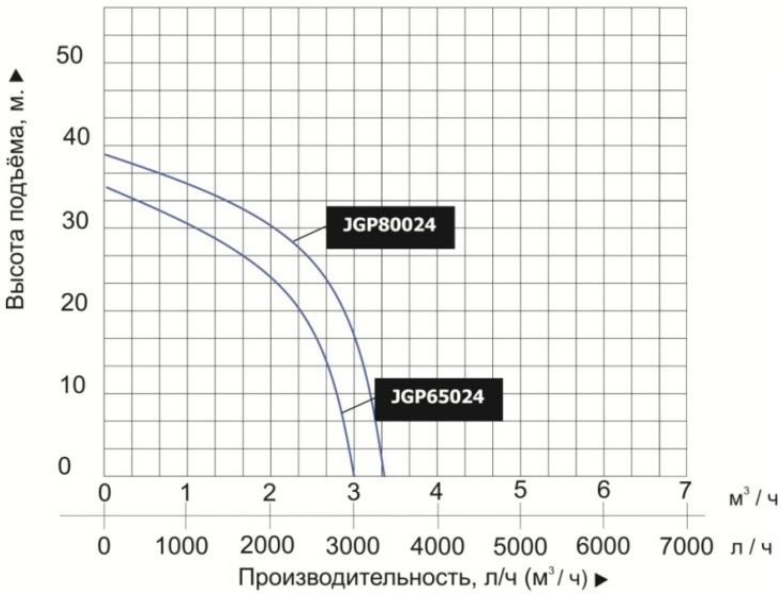

4.3 Модели: JGP9007INOX-3P, JGP11007INOX-4P.

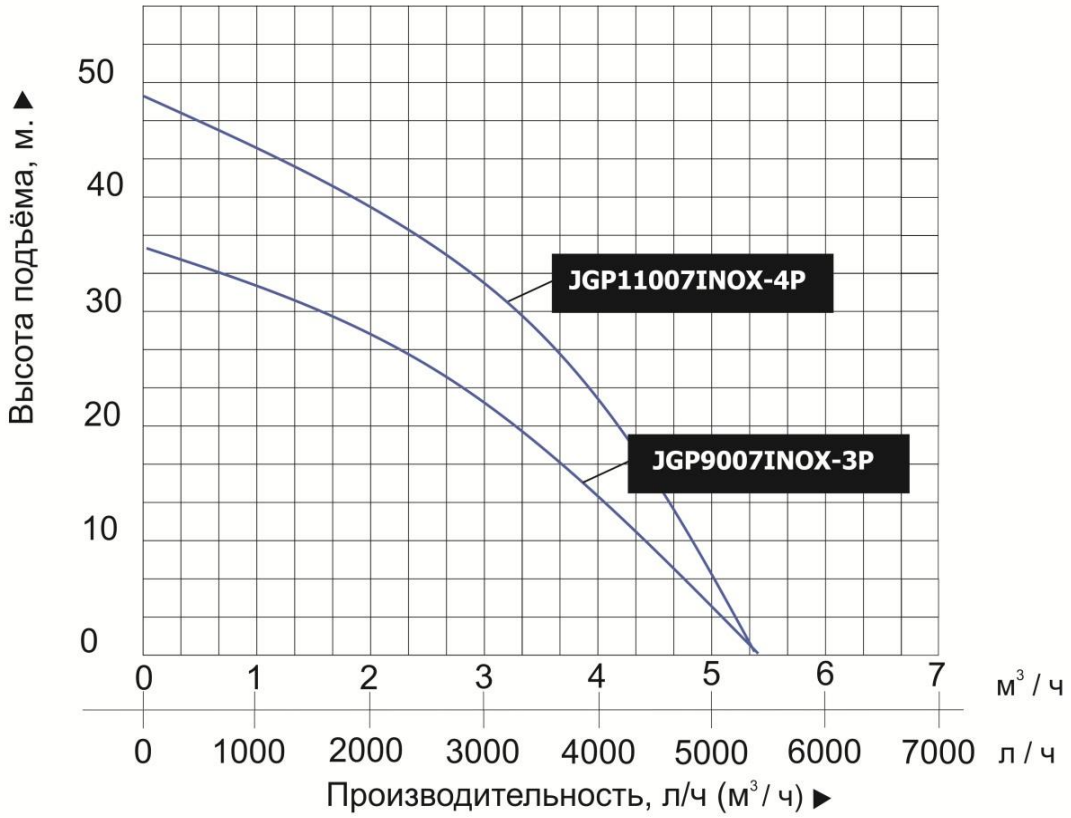

4.4 Модели: НСП-600, НСП-800.

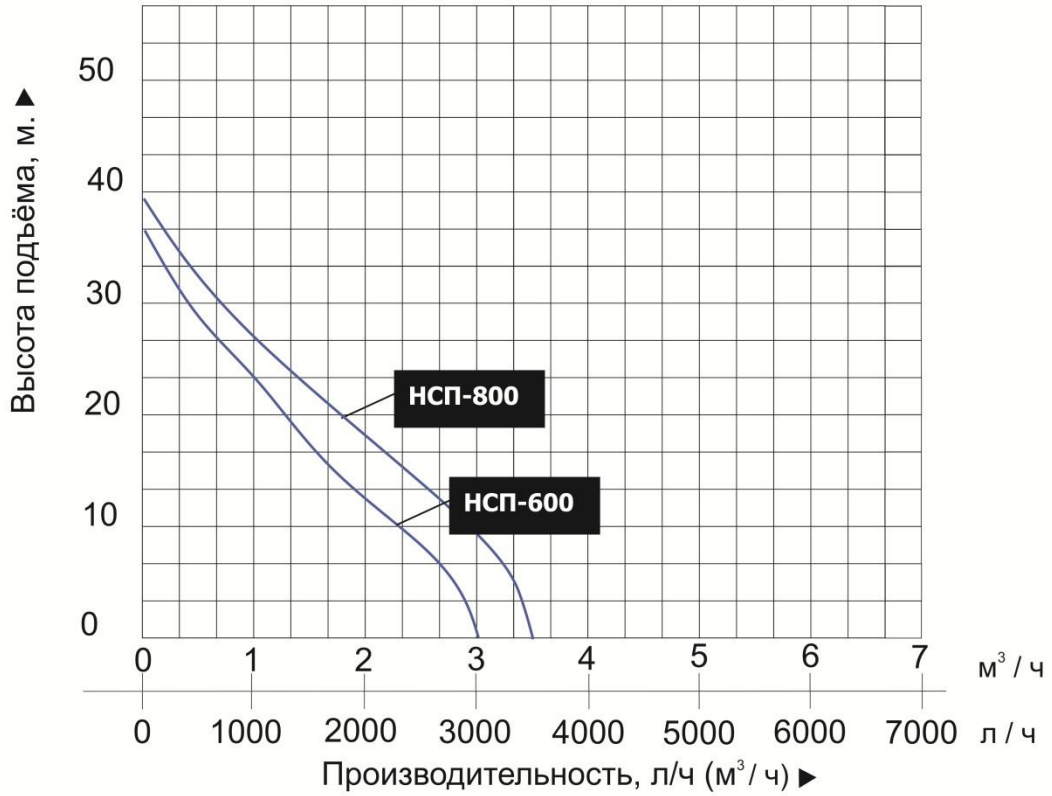

5. Схемы устройства самовсасывающих насосов.

5.1 Модели: JGP90022, JGP110022 и JGP130022.

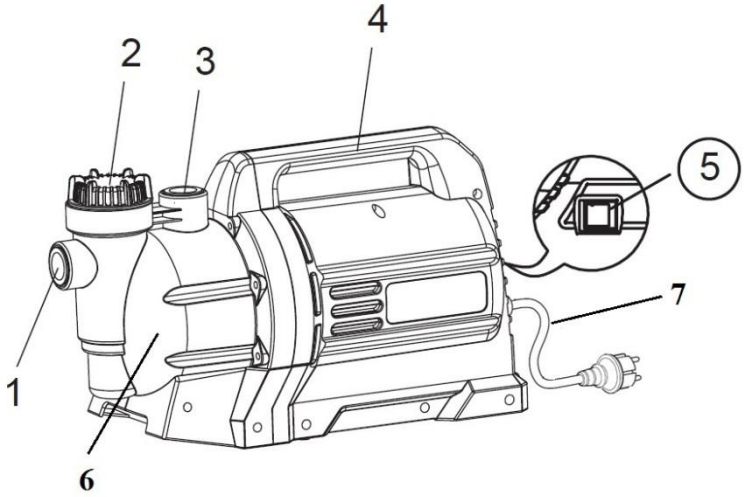

№	Наименование	№	Наименование
1.	Входное отверстие.	5.	Кнопка Вкл./Выкл.
2.	Крышка фильтра, заливная горловина.	6.	Насосная камера.
3.	Выходное отверстие.	7.	Кабель питания.
4.	Ручка для удобства перемещения.		

5.2 Модели: JGP65024 и JGP80024.

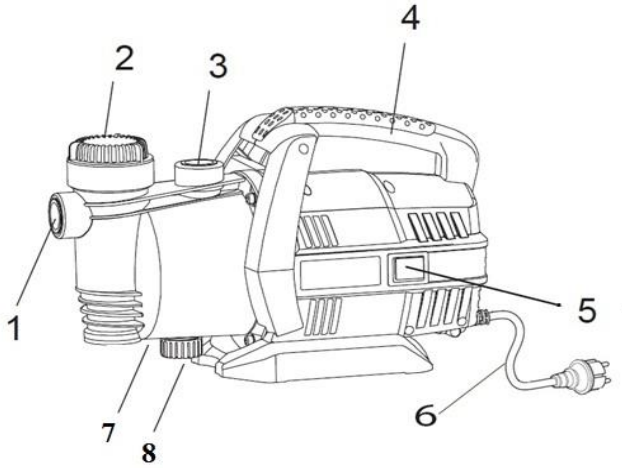

№	Наименование	№	Наименование
1.	Входное отверстие.	5.	Кнопка Вкл./Выкл.
2.	Крышка фильтра, заливная горловина.	6.	Кабель питания.
3.	Выходное отверстие.	7.	Насосная камера.
4.	Ручка для удобства перемещения.	8.	Сливная пробка.

5.3 Модели: JGP9007INOX-3P и JGP11007INOX-4P.

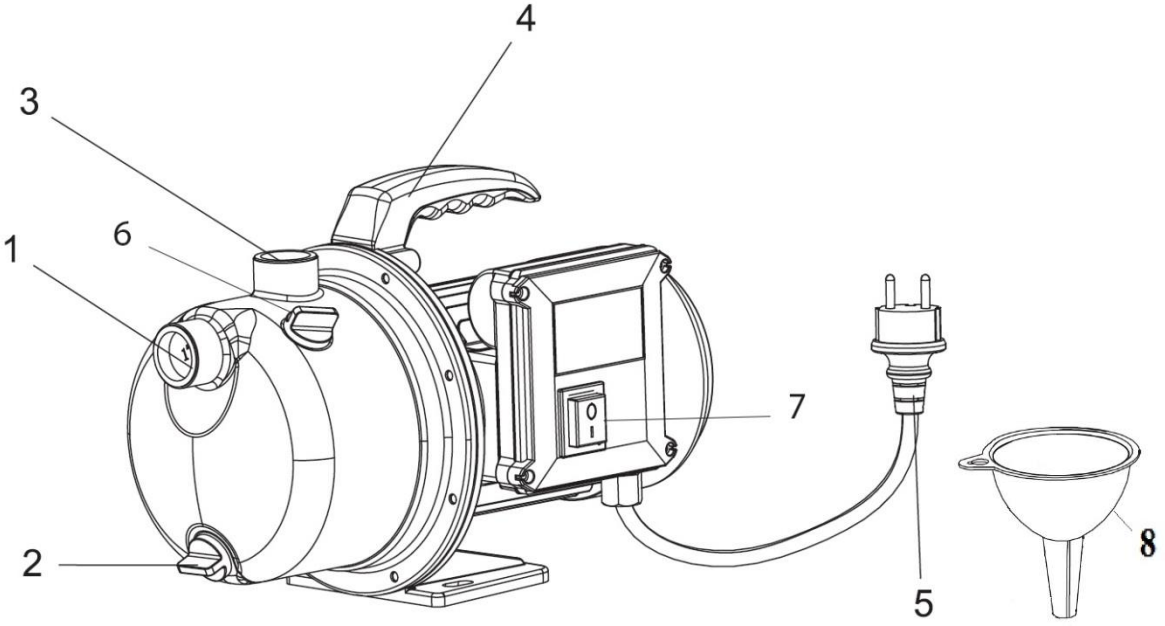

№	Наименование	№	Наименование
1.	Входное отверстие.	5.	Штепсель.
2.	Сливная пробка.	6.	Заливная пробка.
3.	Выходное отверстие.	7.	Кнопка Вкл./Выкл.
4.	Ручка для удобства перемещения.	8.	Воронка для заливания жидкости.

5.4 Модели: НШП-600 и НШП 800.

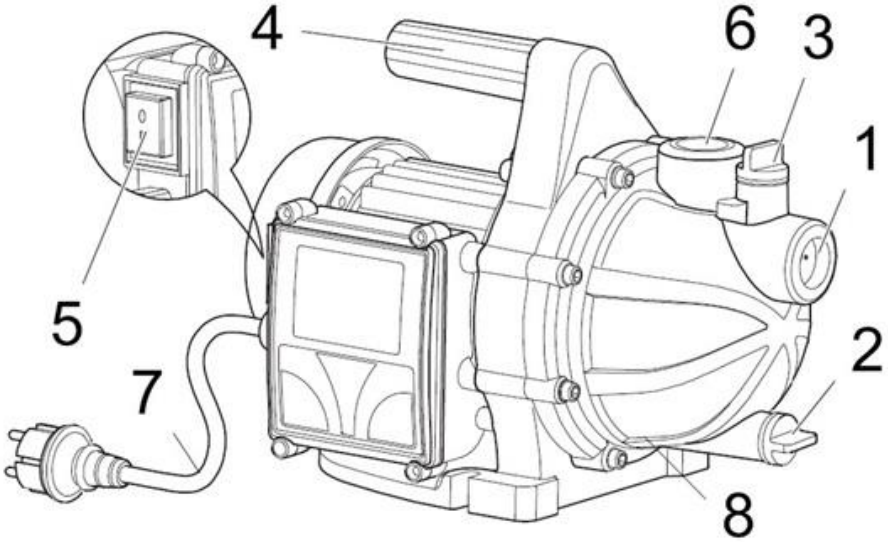

№	Наименование	№	Наименование
1.	Входное отверстие.	5.	Кнопка Вкл./Выкл.
2.	Сливная пробка.	6.	Выходное отверстие.
3.	Заливная пробка.	7.	Кабель питания.
4.	Ручка для переноса.	8.	Насосная камера.

6. Установка насосов.

6.1 Пример установки насосов моделей JGP90022, JGP110022, JGP130022 JGP65024 и JGP80024.

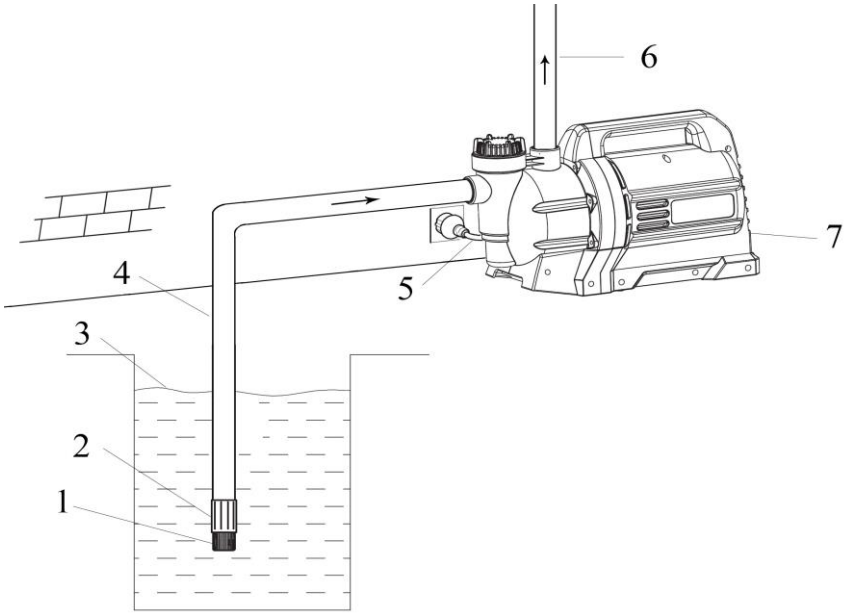

№	Наименование	№	Наименование
1.	Сетчатый фильтр.	5.	Кабель питания.
2.	Обратный клапан.	6.	Выходной трубопровод.
3.	Уровень воды.	7.	Насос.
4.	Входной трубопровод.		

6.2 Пример установки насосов моделей НШП-600, НШП 800, JGP9007INOX-3P, JGP11007INOX-4P.

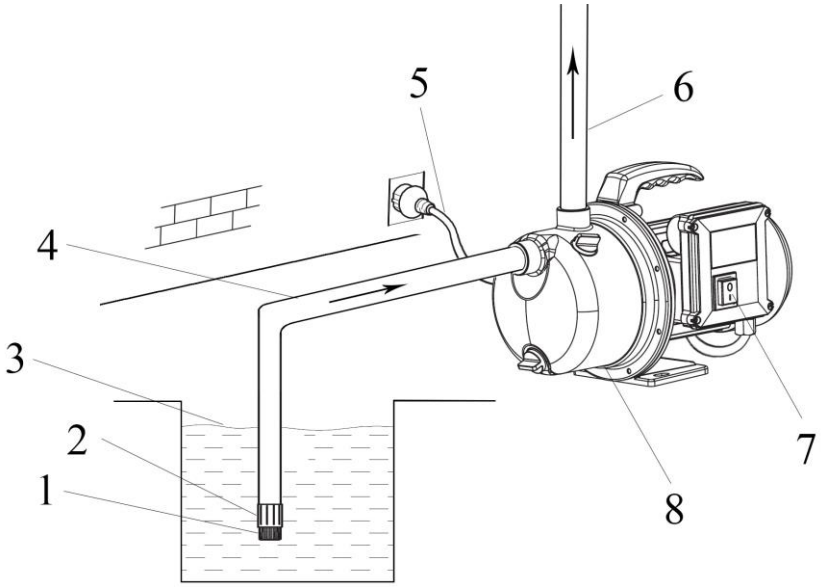

№	Наименование	№	Наименование
1.	Сетчатый фильтр.	5.	Кабель питания.
2.	Обратный клапан.	6.	Выходной трубопровод.
3.	Уровень воды.	7.	Кнопка Вкл./Выкл.
4.	Входной трубопровод.	8.	Насос.

Внимание! Обратный клапан необходимо располагать вертикально, на расстоянии не менее 30 см от дна, чтобы избежать всасывания песка и камней.

Перед установкой насоса проверьте кабель питания и детали корпуса насоса на отсутствие повреждений. Насос должен быть установлен на устойчивую горизонтальную поверхность, надежно закреплен на ней и защищен от воздействия атмосферных осадков и прямых солнечных лучей. Выполните подключение входного и выходного трубопроводов к насосу. Диаметр входного и выходного трубопроводов не должен превышать 25мм.

Прежде чем подключить насос к электросети, убедитесь, что напряжение, указанное на нем, соответствует напряжению подключаемой электросети (220В, 50Гц). Требования к электрической сети указаны в таблице с техническими характеристиками. Если насос находится слишком далеко от источника питания и необходимо использовать удлинитель, сечение провода удлинителя должно увеличиваться с увеличением его длины, иначе насос не сможет работать нормально из-за значительного падения напряжения в удлинителе. Если удлинитель используется не в помещении, провод удлинителя должен быть с резиновой изоляцией.

Внимание! Перед первым включением заполните рабочую камеру насоса водой. Допускается пробное включение насоса с незаполненной водой рабочей камерой длительностью не более, чем на 10 секунд. Запрещено включать насос более, чем на 10 секунд без предварительного заполнения рабочей камеры водой! Это приведет к быстрому износу сальников, потере ими герметичности. Не прикасайтесь к работающему насосу, если не прошло более 5 минут после его выключения!

Внимание! Сальник насоса является быстроизнашивающейся деталью, особенно если насос иногда работает без воды. При появлении течи из сальника Вам необходимо немедленно заменить сальник! Если не произвести замену сальника немедленно, вода затечет в статор, что приведет к не гарантийной поломке.

7. Ввод в эксплуатацию.

Модели JGP90022, JGP110022, JGP130022, JGP65024 и JGP80024.

Открутите крышку фильтра и вытащите фильтр. После этого через заливную горловину полностью заполните рабочую камеру чистой водой. Установите фильтр на место, затем плотно закрутите крышку фильтра.

Модели JGP9007INOX-3P, JGP11007INOX-4P, НШП-600 и НШП- 800.

Открутите заливную пробку и наполните рабочую камеру чистой водой, затем плотно закрутите заливную пробку.

1. Перед включением насоса максимально откройте водоразборный кран, затем переведите кнопку Вкл./Выкл. в положение Вкл. Насос начнет перекачивать жидкость. Установка и подключение изделия произведена правильно, если поток воды постоянен и насос работает без рывков.

2. В случае, если после запуска насоса жидкость не поступает более 2-х минут, выключите насос, повторно наберите воду в рабочую камеру и устраните причину, вызвавшую сбой в работе насоса.

3. Если длина входного трубопровода превышает 10м, или его высота превышает 4м, то его диаметр должен превышать диаметр входного отверстия насоса.

Внимание! Каждое коленчатое соединение в трубопроводе, уменьшает высоту подъема и высоту всасывания на 1 м.

4. Во избежание «размораживания» корпуса насоса в осенне-зимний период, слейте имеющуюся воду из насосной камеры. При следующем запуске насоса, прежде чем начать работу, наполните его насосную камеру водой.

5. Насос должен подключаться к источнику питания с заземлением и УЗО.

6. Если мотор насоса перегрелся, и сработала установленная в статоре термическая защита (термозащита), немедленно отключите насос от источника электроэнергии и устраните причину, вызвавшую перегрев. Признаками перегрева мотора, кроме очень высокой температуры, являются падение производительности, нехарактерный шум, запах горящей изоляции. В случае несвоевременного устранения причин, вызывающих перегрев, мотор насоса выйдет из строя. Данная поломка является не гарантийной.

7.Для защиты от попадания в мотор насоса атмосферных осадков необходимо устанавливать изделие под навесом или в закрытом помещении.

8. **ЗАПРЕЩАЕТСЯ:**

1. эксплуатировать насос при возникновении во время его работы хотя бы одной из следующих неисправностей:

- повреждение штепселя или шнура питания;
- появление запаха или дыма, характерного для горящей изоляции;
- высокий уровень шума при работе;
- появление трещин в корпусных деталях.

2. Эксплуатировать изделие внутри резервуаров и в помещениях со взрывоопасными веществами;

3. Подключать насос с неисправным мотором к электросети;

4. Производить ремонт мотора насоса самостоятельно в гарантийный период.

8. Техническое обслуживание.

Внимание! Перед техническим обслуживанием, насос необходимо отключить от источника питания.

1. Регулярно проверяйте фильтр насоса на отсутствие загрязнений. В случае обнаружения загрязнения фильтра, необходимо провести его очистку (у моделей JGP90022, JGP110022, JGP130022, JGP65024 и JGP80024). Регулярно очищайте фильтр насоса! Периодичность его очистки зависит от степени загрязнения перекачиваемой жидкости. Чем грязней перекачиваемая жидкость, тем чаще необходимо очищать фильтр. При эксплуатации насоса с загрязненным фильтром возможен перегрев мотора и его не гарантийная поломка. Признаками загрязненности фильтра являются падение производительности и напора насоса, срабатывание термической защиты, повышенный уровень шума. Чтобы выполнить очистку фильтра, открутите крышку фильтра (1), затем вытащите фильтр (2) (смотрите рисунок ниже).

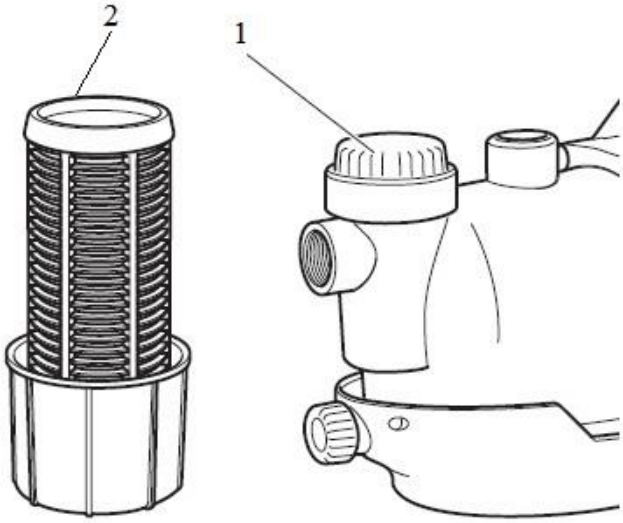

№	Наименование	№	Наименование
1.	Крышка фильтра.	2.	Фильтр.

Затем опустите фильтр на несколько минут в теплую чистую воду, после чего промойте его под сильной струей чистой воды. Внутреннюю поверхность фильтра очищайте от грязи, используя мягкую кисточку.

2. После 500 часов работы насоса необходимо проверить состояние быстро изнашиваемых деталей, таких как, подшипники, сальник, крыльчатка и обратный клапан. В случае необходимости замените изношенные детали насоса в специализированном сервисе.

9. Меры предосторожности.

1. Если насос установлен на улице или в неотапливаемом помещении, когда температура воздуха опускается ниже +4°С, или если насос долго не будет использоваться – слейте жидкость из рабочей камеры насоса и системы трубопроводов.
2. Не допускайте попадания воды на корпус насоса, а также погружения насоса в воду.
3. Не допускайте закрытия вентиляционных отверстий насоса.
4. Во избежание несчастных случаев запрещается прикасаться к насосу во время его работы.
5. Не эксплуатируйте насос рядом с источником взрывоопасных газов.
6. Не эксплуатируйте насос вблизи легковоспламеняющихся предметов.
7. Не переносите насос, держа его за кабель питания.
8. Не допускайте падений насоса, ударов и прочих механических воздействий на него.
9. Во избежание несчастных случаев запрещается купаться рядом с насосом во время его работы.
10. Используйте насос только в соответствии с его предназначением.
11. Не разбирайте насос самостоятельно.

10. Хранение.

Если насос не будет использоваться в течение длительного периода времени, необходимо слить из него воду. Храните насос в хорошо проветриваемом, сухом, защищенном от влаги и прямых солнечных лучей помещении.

11. Возможные неисправности и способы их устранения.

Возможная неисправность	Причина	Устранение неисправности
Насос не включается.	Низкое напряжение в сети питания.	Проверьте напряжение в сети питания. Используйте стабилизатор напряжения.
	Отсутствует напряжение в сети питания. Поврежден питающий кабель или штепсель.	Проверьте наличие напряжения в сети питания. Замените кабель или штепсель в случае необходимости.
	Заблокирована	Очистите

	крыльчатка.	крыльчатку.
	Пусковой конденсатор вышел из строя.	Замените конденсатор.
	Сгорела обмотка статора.	Замените обмотку статора.
Насос не качает жидкость.	Нет воды в насосной камере.	Заполните насосную камеру водой.
	Всасывающий трубопровод негерметичен.	Проверьте и загерметизируйте входной трубопровод.
	Обратный клапан и/или фильтр засорены.	Разберите и очистите обратный клапан и/или фильтр.
Недостаточная производительность.	Высота подъема не соответствует параметрам насоса.	Приведите высоту подъема в соответствие с параметрами насоса.
	Изношена крыльчатка.	Замените крыльчатку.
	Сетчатый фильтр засорен.	Очистите сетчатый фильтр.
Насос внезапно выключается.	Сработала термозащита.	Мотор насоса перегревается. Устраните причину вызвавшую перегрев мотора насоса.
	Крыльчатка заблокирована.	Очистите крыльчатку.
	Обмотка статора сгорела.	Замените обмотку статора.

Внимание! В гарантийный период ремонт насоса могут осуществлять только специализированные сервисные центры. Приобретенное изделие Вы можете обменять или сдать на гарантийный ремонт на месте покупки, после чего продавец отправит его в ближайший сервисный центр или самостоятельно отнести в сервисный центр.

12. Гарантийные обязательства.

- **Гарантийный срок хранения – 12 месяцев.**
- **Гарантийный срок эксплуатации – 12 месяцев с момента продажи, но при отсутствии на паспорте штампа с указанием даты продажи, гарантийный срок исчисляется с момента выпуска (окончательный срок гарантии устанавливается непосредственно продавцом, но не может превышать 12 месяцев).**

- **Претензии не принимаются во всех случаях, указанных в гарантийном талоне, при отсутствии даты продажи и штампа магазина (росписи продавца) в данном руководстве по эксплуатации, отсутствии гарантийного талона.**

Продавец:
Дата продажи_____
Срок действия гарантии_____
Предприятие торговли
(продавец)_____
Место для печати
(росписи)_____

Покупатель:_____

С условиями и сроком гарантии, предложенными продавцом и указанными в гарантийном талоне, согласен. Изделие проверено и является исправным на момент покупки, изделие получено в

полном комплекте, претензий к внешнему виду не имею.
(Место для росписи покупателя)_____

Приобретенное изделие Вы можете обменять или сдать на гарантийный ремонт на месте покупки, после чего продавец отправит его в ближайший сервисный центр.
Гарантийный ремонт не производится, если деталь, которая подлежит замене, является быстроизнашивающейся (сальник, крыльчатка, диффузор, щетки, уплотнительные резиновые кольца, подшипники и т. д.).

Дата производства: **Date of production:**

Наша компания также рада предложить Вам широкий ассортимент других видов товара:

НАСОСЫ И НАСОСНОЕ ОБОРУДОВАНИЕ

БЫТОВАЯ ТЕХНИКА

БЕНЗИНОВАЯ ТЕХНИКА

САДОВО-ОГОРОДНЫЙ ИНВЕНТАРЬ

КЛИМАТИЧЕСКОЕ ОБОРУДОВАНИЕ

и многое другое...